SEZIONE TRASVERSALE APPOGGIO PILONE P.7
VISTA SUD/EST

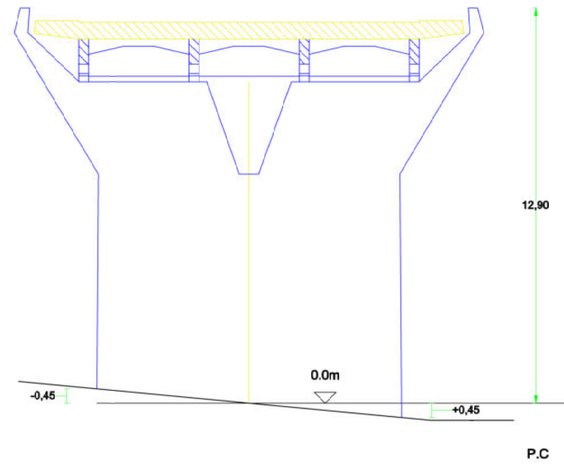

SEZIONE TRASVERSALE APPOGGIO PILONE P.7
VISTA NORD/OVEST

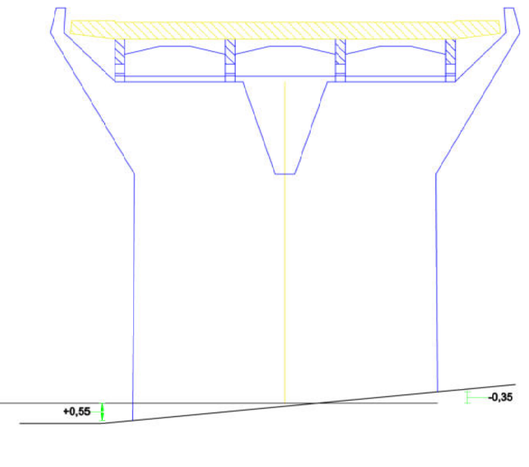

SEZIONE TRASVERSALE APPOGGIO PILONE P.6
VISTA SUD/EST

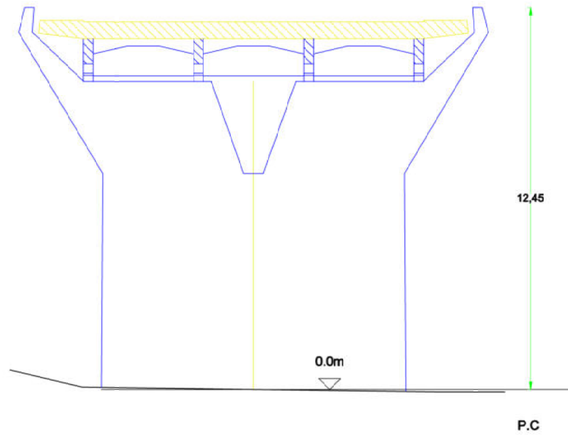

SEZIONE TRASVERSALE APPOGGIO PILONE P.6
VISTA NORD/OVEST

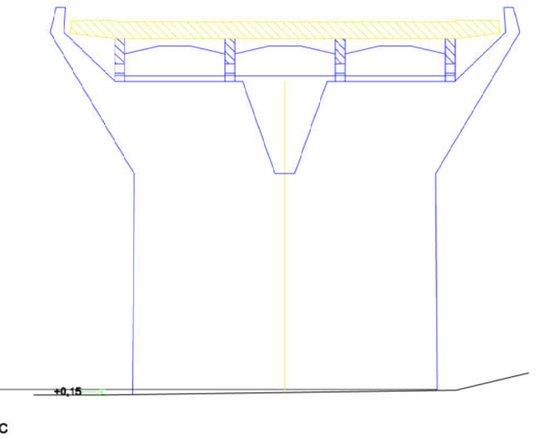

SEZIONE TRASVERSALE APPOGGIO PILONE P.5
VISTA SUD/EST

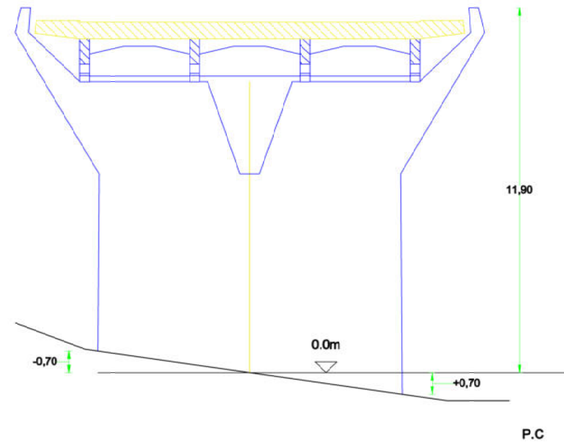

SEZIONE TRASVERSALE APPOGGIO PILONE P.5
VISTA NORD/OVEST

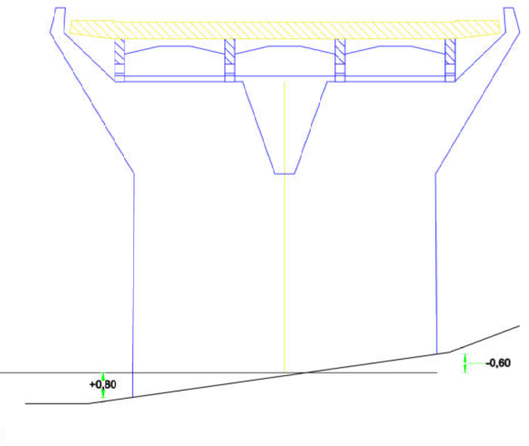

SEZIONE TRASVERSALE APPOGGIO PILONE P.4
VISTA SUD/EST

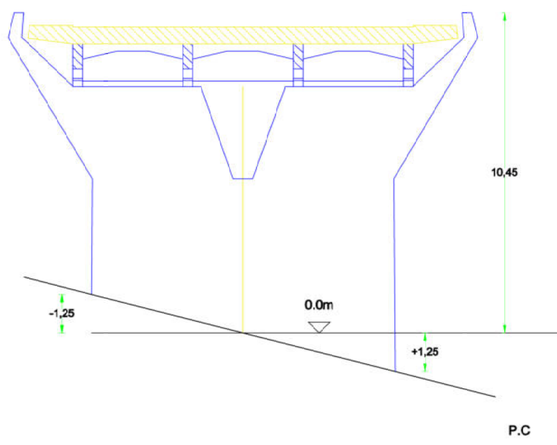

SEZIONE TRASVERSALE APPOGGIO PILONE P.4
VISTA NORD/OVEST

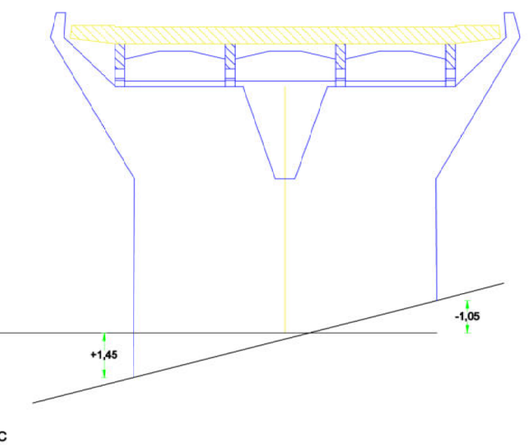

SEZIONE TRASVERSALE APPOGGIO PILONE P.3
VISTA SUD/EST

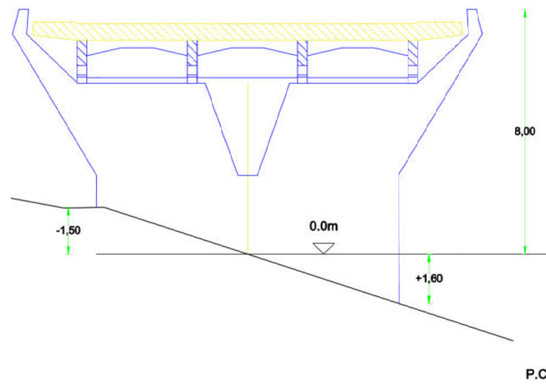

SEZIONE TRASVERSALE APPOGGIO PILONE P.3
VISTA NORD/OVEST

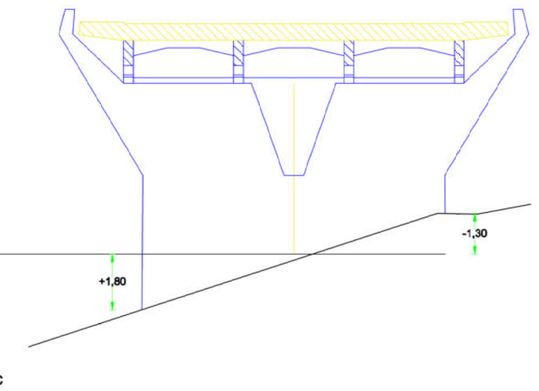

SEZIONE TRASVERSALE APPOGGIO PILONE P.2
VISTA SUD/EST

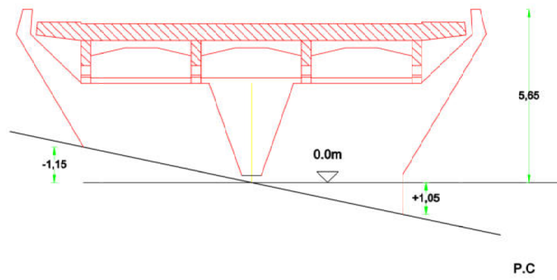

SEZIONE TRASVERSALE APPOGGIO PILONE P.2
VISTA NORD/OVEST

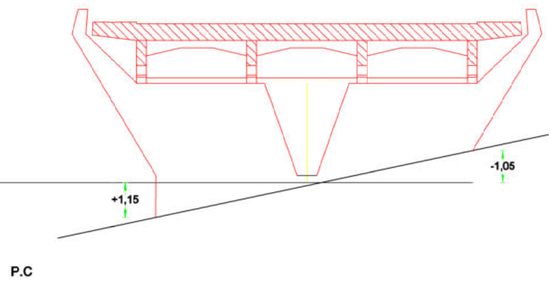

ESEMPIO DI FOTO ESECUZIONE TOP-DOWN CON PINZA DEMOLITRICE SU ESCAVATORE DOTATO DI BRACCIO

SEZIONE TRASVERSALE APPOGGIO PILONE P.1
VISTA NORD/OVEST

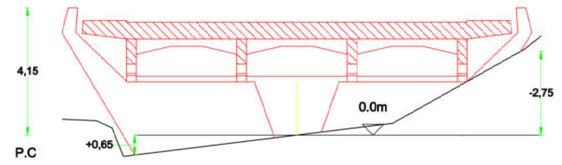

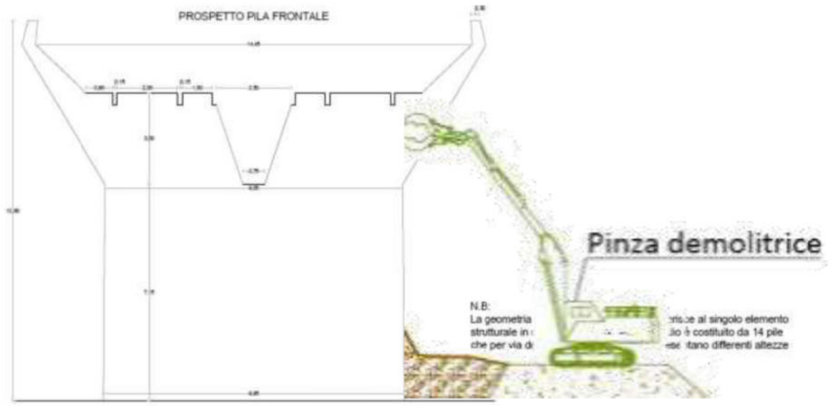

ESEMPIO DI DEMOLIZIONE TOP-DOWN CON PINZA DEMOLITRICE SU ESCAVATORE DOTATO DI BRACCIO

LEGENDA TRATTEGGI

- ELEMENTI DI CAMPATA DEL VIADOTTO DA DEMOLIRE
- ELEMENTI DEL VIADOTTO DA NON DEMOLIRE, OGGETTO DI RECUPERO E MESSA IN SICUREZZA
- ELEMENTI DEL VIADOTTO : TRAVI E PILE DA DEMOLIRE
- Cxx NUMERO CAMPATA
- Pxx NUMERO PILA
- PRESUNTA PARTE INTERRATA DELLE PILE

Firmato digitalmente da:
RANIERI MELONI
Ruolo: RUP
Firmato il 04/01/2022 13:14
Serial Certificate: 2164150000000000000000013604378705
Valido dal 29/04/2021 al 22/05/2023
Actalis EU Qualified Certificates CA G1

	DIPARTIMENTO REGIONALE TECNICO Ufficio del Genio Civile di Siracusa		PROGETTO ESECUTIVO (ai sensi dell'art.23 comma 8 D.Lgs 50/2016)
	PROGETTO: INTERVENTO DI DEMOLIZIONE DEL VIADOTTO TARGIA DI SIRACUSA		
	OGGETTO: Sezioni Trasversali Appoggio Piloni INTERVENTI IN PROGETTO		
PROGETTISTI			Il RUP
Arch. Gino Montecchi			
Geom. Salvo Anzalone			Ing. Ranieri Meloni
Rev.	Data	Oggetto Revisione	
0	14/12/2021	EMISSIONE	
			N. Tavola: 00_TAV_28
			Formato: A0
			Scala: 1:100