CABINA E–d – PIANTA Q. + 2,0 m

1 : 50

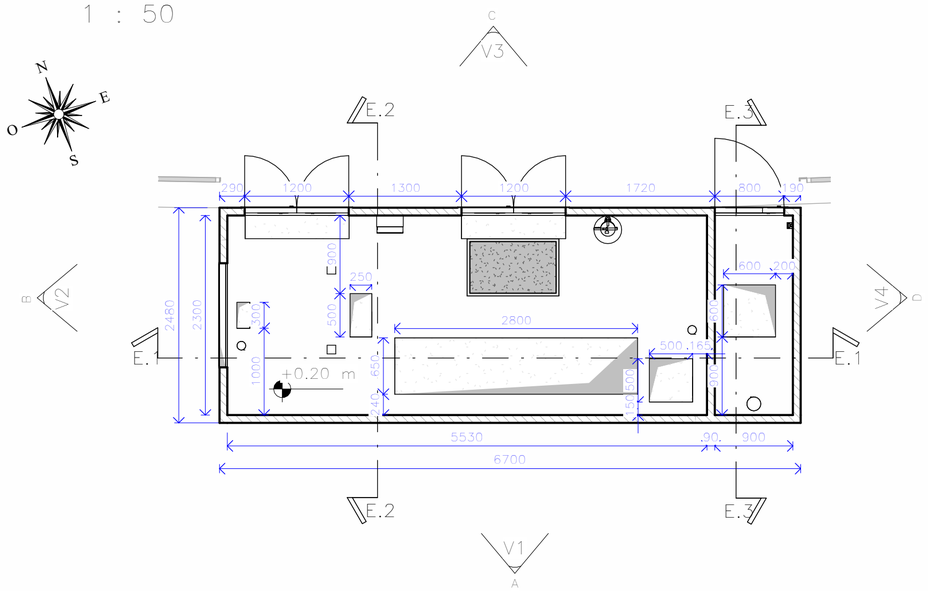

SEZIONE E.1

1 : 50

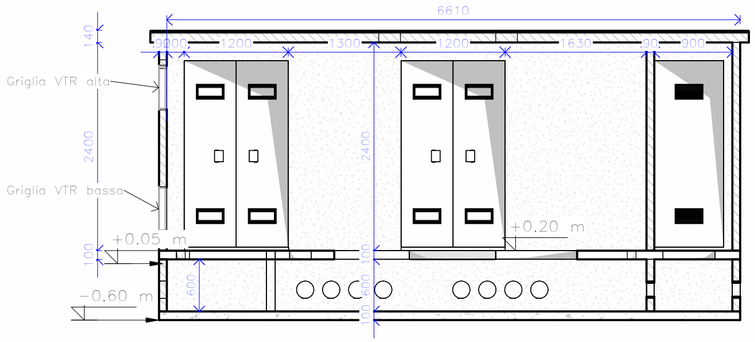

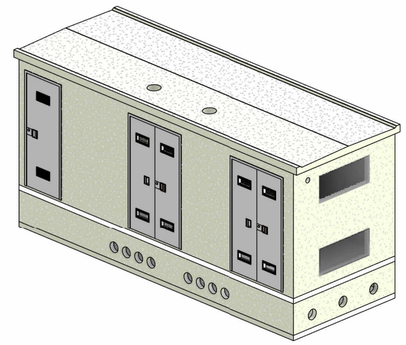

CABINA E–d – PIANTA FOROMETRIE Q –0.3m

1 : 50

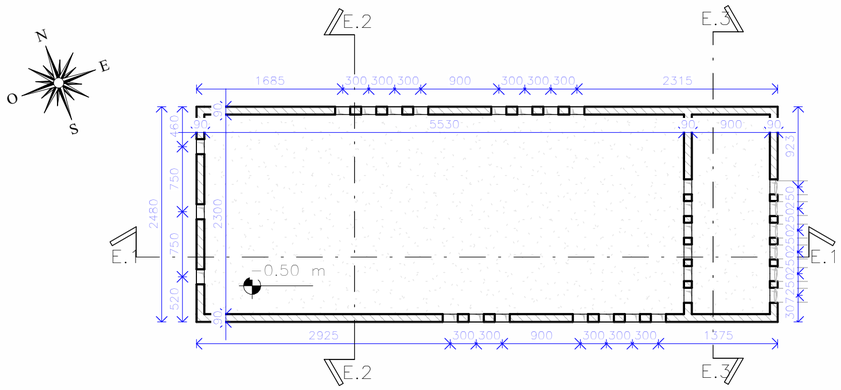

SEZIONE E.2

1 : 50

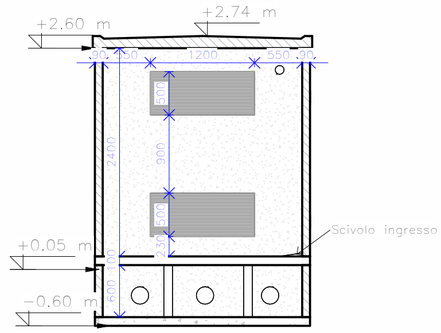

CABINA E–d – PIANTA COPERTURA

1 : 50

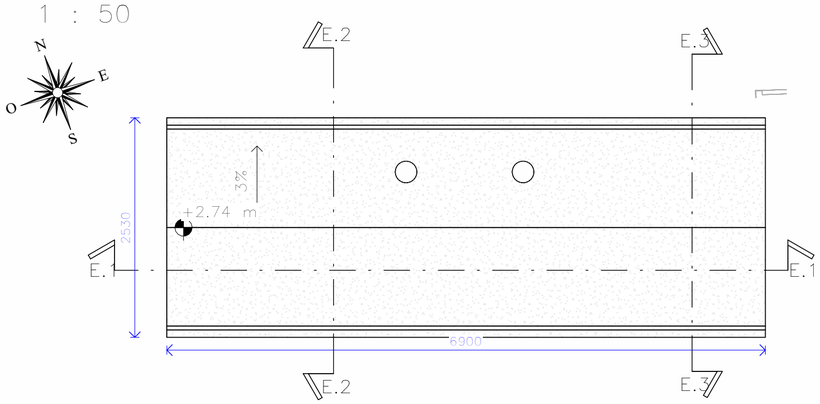

SEZIONE E.3

1 : 50

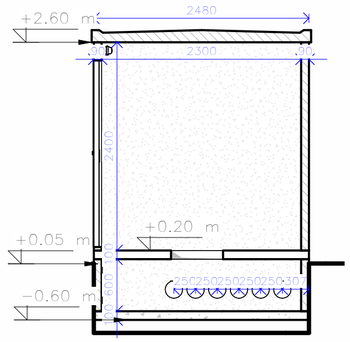

"DECARBONIZZAZIONE DEL SISTEMA PORTUALE SICILIANO – PORTO DI SIRACUSA"
CUP: G31B21004600001 – CIG: 95453120A7

PROGETTO ESECUTIVO

RESPONSABILE UNICO DEL PROCEDIMENTO	Ing. Marco Brandaleone	IL PRESIDENTE	On. Renato Schifani
IL DIRIGENTE DELLA DT	Ing. Antonio Martini	IL SEGRETARIO GENERALE	Avv. Maria Mattarella
INCARICATO DELLA PROGETTAZIONE	Ing. Nicolò Faggioni	COORDINATORE SICUREZZA PROGETTAZIONE	Arch. Luciano Franchi

Progettista incaricato:

DBA
Azienda certificata **ISO 9001:2015**
RINA n.5923/01/S IQNet n.IT-19510
Sede legale:
Piazza Roma, 19
32045 S. Stefano di Cadore (BL)
tel +39.0422.693511
Sede secondaria:
Via Pietro Chiesa, 9
16149 Genova (GE)
tel +39.0422.693511

Raggruppamentro temporaneo di imprese

Capogruppo:

GEMMO

Mandataria:

Nidec Conversion

Responsabile di commessa:

Ing. Mario Corace

Responsabile di commessa:

Ing. Giuseppe Vito Moramarco

NOME FILE: 32016019PE0ARCDIS02R0 | SCALA: 1:50 | PAGINA: 1 di 2

TITOLO
Elaborati grafici architettonici – Cabina di consegna E–distribuzione e Cabina Utente
Cabina E–d (DG2061)

ELABORATO
32016019
PE0 ARC DIS 02 R0

Rev.	Data	Descrizione	Redatto	Verificato	Approvato
0	Giu. 2025	Prima emissione	T. Balan	M. Masiero	N. Faggioni

CABINA UTENTE – PIANTA Q. +2.0 m

1 : 50

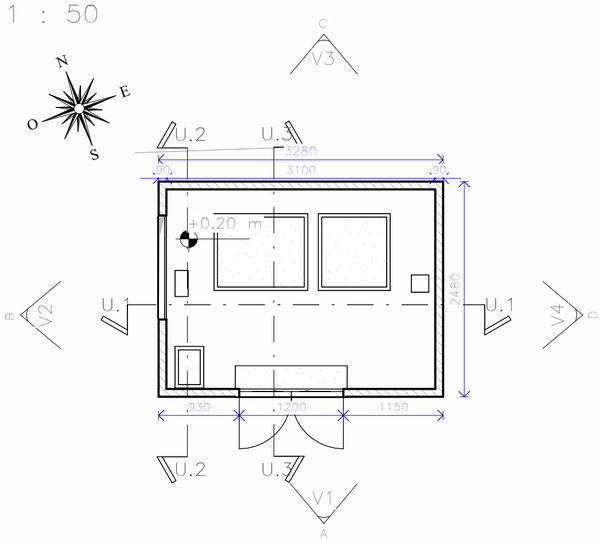

SEZIONE U.1

1 : 50

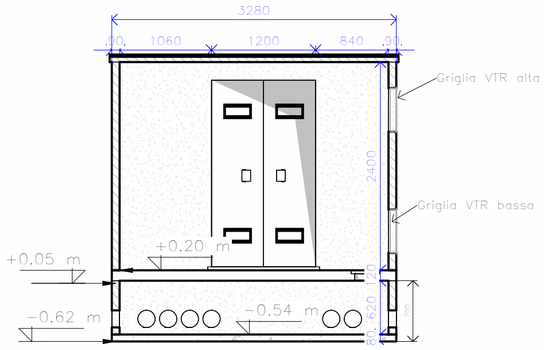

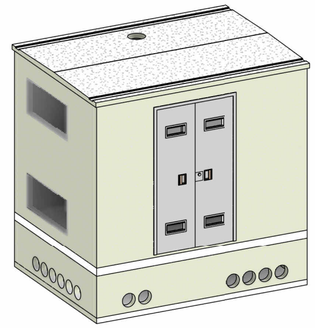

CABINA UTENTE – PIANTA FOROMETRIE Q –0.3m

1 : 50

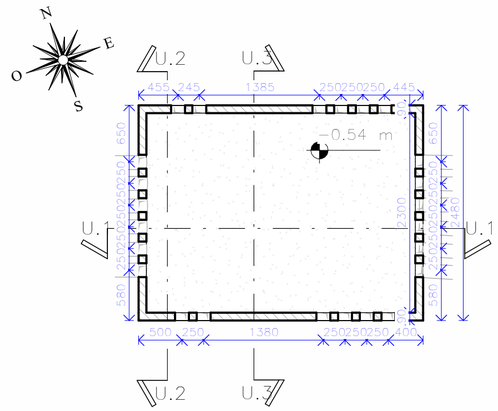

SEZIONE U.2

1 : 50

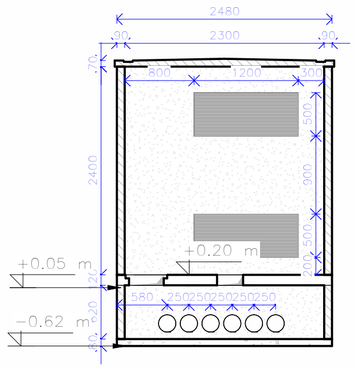

CABINA UTENTE – PIANTA COPERTURA

1 : 50

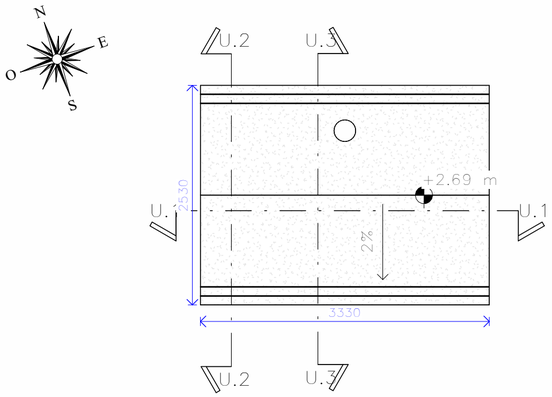

SEZIONE U.3

1 : 50

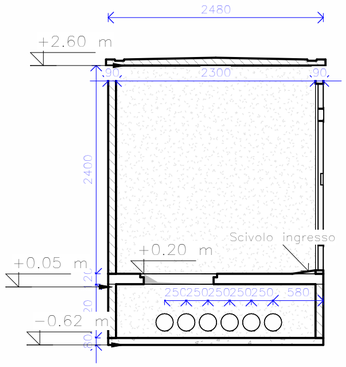

"DECARBONIZZAZIONE DEL SISTEMA PORTUALE SICILIANO – PORTO DI SIRACUSA"
CUP: G31B21004600001 – CIG: 95453120A7

PROGETTO ESECUTIVO

RESPONSABILE UNICO DEL PROCEDIMENTO	Ing. Marco Brandaleone	IL PRESIDENTE	On. Renato Schifani
IL DIRIGENTE DELLA DT	Ing. Antonio Martini	IL SEGRETARIO GENERALE	Avv. Maria Mattarella
INCARICATO DELLA PROGETTAZIONE	Ing. Nicolò Faggioni	COORDINATORE SICUREZZA PROGETTAZIONE	Arch. Luciano Franchi

Progettista incaricato:

DBA
Azienda certificata **ISO 9001:2015**
RINA n.5923/01/S IQNet n.IT-19510
Sede legale:
Piazza Roma, 19
32045 S. Stefano di Cadore (BL)
tel +39.0422.693511
Sede secondaria:
Via Pietro Chiesa, 9
16149 Genova (GE)
tel +39.0422.693511

Raggruppamentro temporaneo di imprese

Capogruppo:

GEMMO

Responsabile di commessa:

Ing. Mario Corace

Mandataria:

Nidec Conversion

Responsabile di commessa:

Ing. Giuseppe Vito Moramarco

NOME FILE: 32016019PE0ARCDIS02R0 | SCALA: 1:50 | PAGINA: 2 di 2

TITOLO
Elaborati grafici architettonici – Cabina di consegna E-distribuzione e Cabina Utente
Cabina utente (DG2062)

ELABORATO
32016019
PE0 ARC DIS 02 R0

Rev.	Data	Descrizione	Redatto	Verificato	Approvato
0	Giu. 2025	Prima emissione	T. Balan	M. Masiero	N. Faggioni